EOS BlackRock

Saunová kamna

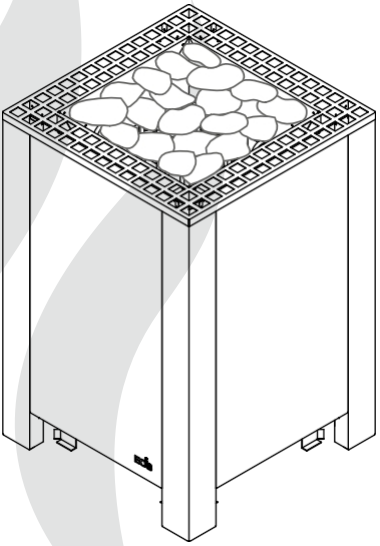

Návod k instalaci a provozu

Vyrobeno v Německu

IPx4

Číslo tisku: 29345023 de-en-ru / 07.22
Technické změny vyhrazeny

Obsah

Určení 20
Obecné informace 20
Důležité poznámky 21
Pokyny k elektrickému připojení 23
Omezení doby ohřevu 24
Rozsah dodávky 25
Technické údaje 25
    Schéma zapojení 26
    Schematické diagramy (vnitřní zapojení) 27
Přeprava a umístění 28
Instalace 30
Saunové kameny 31
Údržba a péče 31
Recyklace 33
Adresa servisu 33
Všeobecné obchodní podmínky 34

Vážený zákazníku,

zakoupili jste si vysoce kvalitní technické zařízení, které vám bude po dlouhá léta přinášet radost ze saunování. Tento saunový kamna byla navržena a zkontrolována podle platných evropských bezpečnostních norem a vyrobena v továrně v souladu s normou řízení kvality DIN EN ISO 9001:2015.

Tento podrobný návod k instalaci a obsluze byl připraven pro Vaši informaci. Prosím, pečlivě si přečtěte zejména **důležité poznámky** a informace o elektrickém připojení.

Přejeme Vám vzrušující zážitky a spoustu zábavy ve Vaší sauně!

Určené použití

Tento saunový topný článek je určen výhradně k vytápění saunových kabin v soukromém nebo komerčním použití (veřejná sauna) v kombinaci s příslušnou řídicí jednotkou.

Jakékoli jiné použití nad rámec zamýšleného účelu se nepovažuje za správné použití! Součástí správného použití je také dodržování standardních podmínek provozu, údržby a oprav.

Výrobce nenese odpovědnost za odchylky, neoprávněné úpravy a jakékoli z nich vyplývající škody: plné riziko nese iniciátor těchto změn.

Obecné informace o produktu

Zkontrolujte, zda je zařízení v bezvadném stavu. Případné přepravní škody je třeba ihned nahlásit přepravci, který zboží doručil, nebo kontaktovat společnost, která zboží odeslala.

Vezměte prosím na vědomí, že optimálního saunového klimatu dosáhnete pouze tehdy, pokud jsou kabina s přívodem vzduchu a odvětráváním, saunová kamna a ovládací jednotka vzájemně sladěny.

Dodržujte prosím informace a pokyny poskytnuté vaším dodavatelem sauny.

Saunová kamna ohřívají saunovou kabinu pomocí ohřátého konvekčního vzduchu. Čerstvý vzduch je nasáván přes přívod vzduchu, po ohřátí stoupá nahoru (konvekce) a poté cirkuluje uvnitř kabiny. Část použitého vzduchu je vytlačována ven otvorem v kabině. Tím vzniká typické saunové klima, ve kterém lze dosáhnout teplot přibližně 110 °C měřených přímo pod stropem sauny, přičemž teplota klesá směrem k podlaze na přibližně 30–40 °C. Není proto neobvyklé naměřit teplotu 110 °C na teplotním čidle zavěšeném nad kamny, zatímco teploměr zavěšený na stěně sauny, přibližně 20–25 cm pod stropem kabiny, ukazuje pouze 85 °C. Teplota v sauně se při nastavení na maximum obvykle pohybuje mezi 80 °C a 90 °C v oblasti horní lavice.

Vezměte prosím na vědomí, že nejvyšší teploty se vždy vytvářejí nad saunovým kamny a že tam musí být v souladu s pokyny k instalaci řídicí jednotky namontován teplotní čidlo a bezpečnostní omezovač.

Při prvním zahřívání můžete zaznamenat mírný zápach způsobený odpařováním maziv použitých ve výrobních procesech. Před zahájením saunování prosím kabinu vyvětrejte.

Důležité poznámky k instalaci

-  Neodborná instalace může způsobit nebezpečí požáru! Přečtěte si prosím pozorně tento návod k instalaci. Zejména dodržujte uvedené rozměry a následující pokyny.
- Toto zařízení mohou používat děti od 8 let a osoby s tělesným, smyslovým nebo mentálním postižením nebo osoby s nedostatečnými zkušenostmi a znalostmi, pokud jsou pod dohledem nebo pokud byly řádně poučeny o bezpečném používání zařízení a rozumí souvisejícím rizikům.
- Děti musí být pod dohledem, aby se zajistilo, že si s přístrojem nebudou hrát.
- Děti a osoby, které neprošly řádným zaškolením, nesmějí systém čistit ani provádět jeho údržbu.
-  Saunový kamna, ovládací jednotku a další elektrická zařízení s pevným připojením k elektrické síti smí instalovat a připojovat pouze odborníci. Je nutné dodržovat nezbytná ochranná opatření podle VDE 0100 § 49 DA/6 a VDE 0100 část 703/2006-2.
- Saunový kamna a ovladač smí být používány pouze v saunových kabinách vyrobených z vhodných, nízko-pryskyřičných, neošetřených materiálů (např. smrk).
- Do saunové kabiny smí být instalován pouze saunový kamna s odpovídajícím výkonem.
- V každé saunové kabině zajistěte přívod a odvod vzduchu. Přívody vzduchu musí být vždy umístěny za saunovým kamny, přibližně 5 až 10 cm nad podlahou nebo podle popisu v kapitole o instalaci. Minimální rozměry otvorů pro přívod a odvod vzduchu jsou uvedeny v tabulce.
- Otvory pro odvod vzduchu musí být vždy umístěny šikmo vůči saunové kamně v dolní části zadní stěny sauny. Přívod a odvod vzduchu nesmí být zakryty. Dodržujte prosím pokyny dodavatele saunové kabiny.
- K ovládání saunového kamna smí být použity pouze ovládací jednotky uvedené v tomto dokumentu. Tato ovládací jednotka musí být umístěna na vhodném místě na vnější stěně kabiny; příslušný snímač musí být umístěn uvnitř saunové kabiny podle montážního návodu dodaného s ovládací jednotkou.
-  **Upozornění:** Zakrytí topidla nebo nesprávně naplněná nádoba na kameny představují nebezpečí požáru.
- Před každým použitím je nutné saunové kamny vizuálně zkontrolovat (i u dálkového ovládání), zda jsou v bezpečném stavu.
-  Před každým použitím zkontrolujte saunovou kabinu! Zejména se ujistěte, že na saunovém kamnech nebo případně na IR zářiči nejsou uloženy žádné předměty. **Nebezpečí požáru!**

-  **Upozornění:** Vysoké teploty saunového kamna vznikající během provozu mohou způsobit popáleniny.
- Saunová kamna nejsou určena k instalaci nebo umístění do výklenku, pod lavici nebo pod šikmou střechu.
- Saunový kamna neuvádějte do provozu, pokud je uzavřený přívod vzduchu.
- Osvětlení kabiny a příslušná instalace musí odpovídat provedení „odolnému proti stříkající vodě“ v souladu s normou DIN EN VDE 0100 T 703. Proto smí být v souvislosti s kamny instalováno pouze osvětlení sauny s certifikací VDE o maximálním výkonu 40 W.
-  Saunové zařízení (saunová kamna, ovládací jednotka, osvětlení atd.) smí k pevné síti připojit pouze místně certifikovaný elektrikář.
- Všechny elektrické instalace a všechny přívodní kabely instalované uvnitř kabiny musí být vhodné pro okolní teplotu nejméně 170 °C. Pokud se jako přívodní kabely používají jednožilové kabely, musí být chráněny pomocí ohebné kovové trubky připojené k uzemňovacímu vodiči zařízení. Minimální průřez přívodního kabelu a vhodnou velikost kabiny v závislosti na příkonu v kW najdete v tabulce.
- Při instalaci saunového kamna zajistěte, aby byla dodržena svislá vzdálenost mezi horním okrajem saunového kamna a stropem sauny. Rozměry pro vzdálenost mezi spodním okrajem saunového kamna a podlahou najdete také v rozměrovém schématu. U kamen s podstavcem je tato vzdálenost zajištěna podstavcem nebo nohami zařízení.
- Saunové kamny nesmí být umístěny na podlaze z lehce hořlavého materiálu (laminát, syntetická podlahová krytina atd.). Jako podlahovou krytinu doporučujeme keramické dlaždice.
- Podlahové vytápění v saunové kabině zvyšuje povrchovou teplotu podlahy.
- Informace o rozměrech příslušného saunového kamna najdete v rozměrových údajích, kde je uvedena vzdálenost mezi ochrannou mřížkou kamna nebo lavicí a jinými hořlavými materiály. Ochranná mřížka kamna musí zhruba odpovídat přední výšce saunového kamna.
- Dodržujte také informace a pokyny poskytnuté výrobcem kabiny.
-  Při čištění součástí s ostrými hranami buďte opatrní.
- Vertikální kamna musí být na místě osazena prvky, které zabrání jejich převrácení.
-  **Upozornění:** Nalévejte infuzní vodu pouze na saunové kameny a nikdy nikam

jinde.

-  Při používání sauny v suchém finském režimu nikdy nepřidávejte saunové esence ani nevkládejte žádné bylinky do držáku na esence/bylinky. **Nebezpečí požáru!**
-  Nikdy nepřidávejte více esencí nebo éterických olejů, než je doporučeno na obalu. Nikdy nepoužívejte alkohol ani neředěné koncentráty. Pozor! **Nebezpečí požáru!**
-  Při navrhování kabiny zajistěte, aby vnější odkryté skleněné plochy dosahovaly maximální teploty pouze 76 °C. V případě potřeby je nutné namontovat ochranné prvky.
- Upozorňujeme, že dřevěné povrchy v místech vystavených vysokým teplotám mohou podléhat změnám barvy (např. ztmavnutí dřeva).

Elektrické připojení

Pomocí výše uvedeného schématu zapojení a informací o zapojení připojených k příslušnému řídicímu systému bude váš elektrikář schopen systém připojit bez dalších pokynů.

Vezměte prosím na vědomí, že z bezpečnostních důvodů nesmí být napájecí kabely viditelně vedeny po vnitřních stěnách kabiny. Většina saunových kabin má ve stěnovém prvku s přívodem vzduchu zabudované prázdné kanály.

Pokud ve vaší kabině nejsou k dispozici žádné prázdné kanály, vyvrtejte do stěny kabiny otvor dostatečné velikosti přímo vedle místa, kde kabel vychází z topidla sauny, a tento kabel vyveďte ven otvorem k ovládací jednotce. Kabel a všechny ostatní propojovací kabely (napájecí kabely a osvětlení kabiny) by měly být instalovány

v instalačních kanálech nebo být chráněny před poškozením na vnější straně kabiny, např. položením do instalačních trubek nebo připevněním dřevěných krycích lišt.

Saunová kamna, pokud se používají s časovým přednastavením a dálkovým ovládáním*, smí být používána pouze s vhodným ochranným krytem nebo jiným bezpečnostním zařízením.

**Dálkové ovládání – znamená nastavení, spínání, ovládání a regulaci řídicí jednotky sauny pomocí příkazů přenášených z vzdáleného místa mimo dohled pomocí telekomunikačních, drátových nebo bezdrátových systémů přenosu signálu, sítí a podobných systémů. (zahrnuje to také časovače) (podle EN 60335-1)*

Upozornění!

Vážený zákazníku,
v souladu s platnými předpisy smí saunový kamna a ovládací systém sauny připojit k elektrické síti pouze certifikovaní elektrikáři.
Vezměte prosím na vědomí, že v případě uplatnění záruky musíte předložit kopii faktury od elektrotechnické firmy, která saunu instalovala.
Aby zůstalo zachováno právo na uplatnění záruky, smí být použity pouze originální náhradní díly výrobce.

Omezení doby ohřevu

Funkce omezení doby ohřevu

Všechny saunové kamna, s výjimkou těch, která jsou instalována ve veřejných saunách a která musí být provozována pod dohledem personálu, musí být vybavena časovačem, který splňuje normy IEC a EN. Tento časovač z bezpečnostních důvodů zcela odpojí saunová kamna od napájení. Obvykle je integrován do ovládacích jednotek sauny. Časovač musí být namontován mimo saunovou kabinu a nesmí být přepnut.

- Provozní doba veřejné sauny musí být omezena tak, aby topné prvky byly bez napájení po dobu minimálně 6 po sobě jdoucích hodin v rámci 24hodinového období.
- Zařízení používaná v soukromých saunách musí být omezena na provozní dobu 6 hodin a automatický restart není povolen.

Rozsah dodávky společnosti

Ujistěte se, že dodávka obsahuje všechny součásti z rozsahu dodávky.
V případě chybějících dílů se obraťte na svého prodejce.

Součástí dodávky je:

- 1 saunová kamna
- sada příslušenství se 2 kabelové průchodkami
- Návod k instalaci a obsluze

Technické údaje o napájení

Napájení	400 V 3N ~ 50 Hz		
Výkon	12,0 kW	15,0 kW	18,0 kW
Vhodné pro velikost saunové kabiny	14–18 m^3	18–25 m^3	24–30 m^3
Min. rozměry přívodu vzduchu a odvětrávacího potrubí	35 x 7 cm	35 x 9 cm	35 x 11 cm
Hmotnost bez kamenů / balení	40 kg		
Rozměry V x Š x H	83 x 55,5 x 55,5 cm		
Kamenitá výplň	~ 40 kg (kameny nejsou součástí balení)		
Vyžaduje prodlužovací kabel (jednotka LSG)	ano		
Vhodné ovládací jednotky sauny	Řada EOS Econ, řada Compact, řada EmoTec, řada EmoStyle, řada EmoTouch		
Svodový proud	max. 0,75 mA na 1 kW topného výkonu		
Určení	Saunový topný článek pro soukromé a komerční saunové kabiny		
Jistič v A	3 x 16 A		
Pojistka LSG v A	3 x 16 A		
Připojovací kabel hlavní – řídicí jednotka	5 x 2,5 mm^2		
propojovací kabel hlavní – LSG	5 x 2,5 mm^2		
Propojovací kabel řídicí jednotka – topení	5 x 1,5 mm^2		
Připojovací kabel LSG – topení	5 x 1,5 mm^2		
Připojení řídicí jednotky – LSG	4 x 1,5 mm^2		

Všechny průřezy vedení jsou minimální průměry v mm^2 (měděné vedení).

Schéma zapojení

12–18 kW

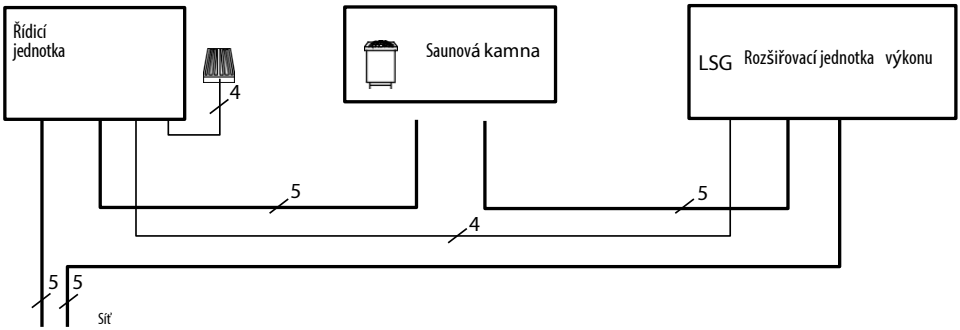

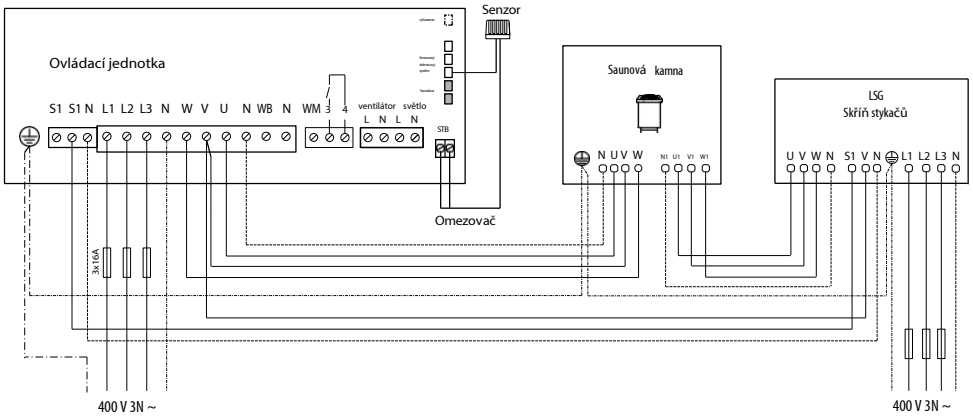

Pozor! Vždy se ujistěte, že je připojena svorka nulového vodiče N!

Schéma zapojení (vnitřní zapojení)

12 kW

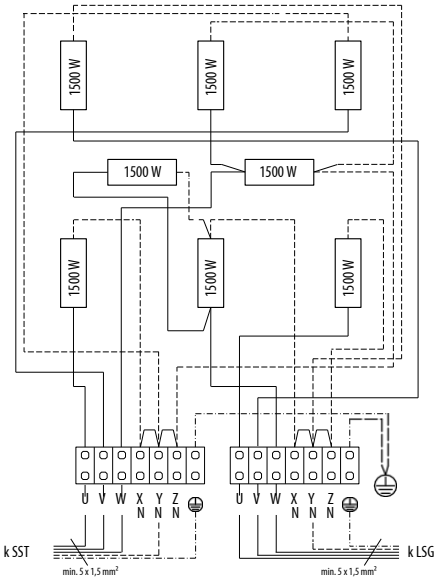

15 kW

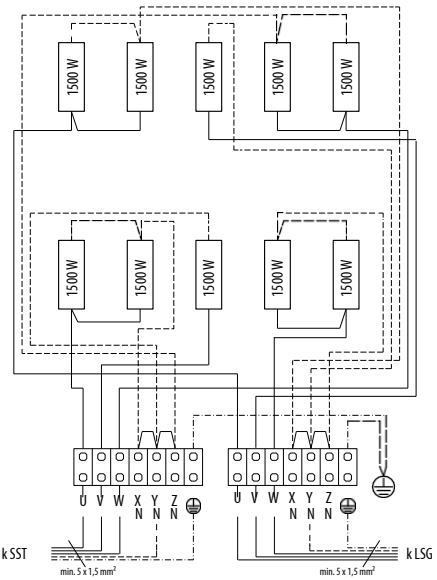

18 kW

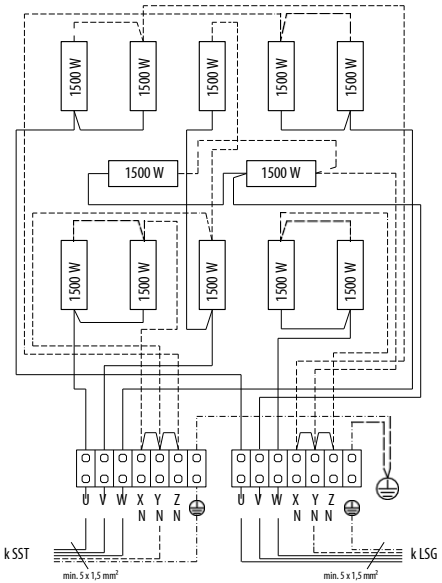

Přeprava a umístění v sauně ( )

Vnější plášť topidla sauny by měl být před přepravou demontován, protože je k vnitřnímu topnému tělesu připevněn pouze dvěma spojovacími úhelníky, které jsou nezbytné pro uzemnění vnějšího pláště.

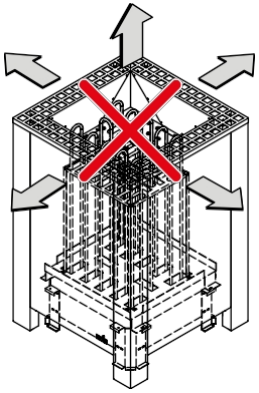

Obr. 1

K tomu povolte čtyři upevňovací šrouby spojovacích úhelníků v zadní spodní části saunového topidla.

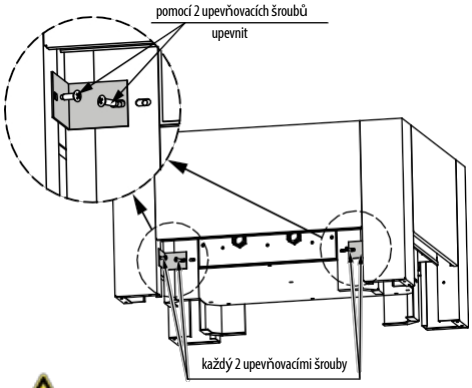

Obr. 2

Nutné uzemnění

Je nezbytné, aby byly tyto úhelníky před spuštěním saunového topidla znovu připevněny k vnějšímu plášti a topnému registru, aby bylo zajištěno úplné uzemnění topidla!

Nyní vyjměte vnější plášť z topného tělesa.

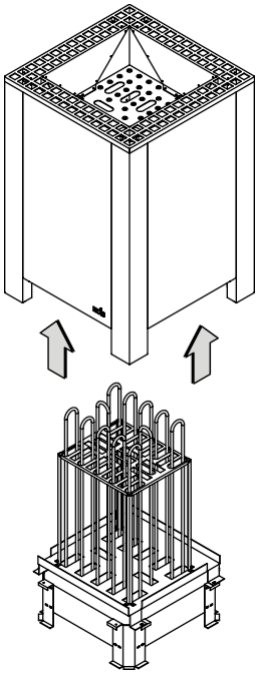

Obr. 3

Vnější plášť a topný registr lze nyní přepravit a umístit.

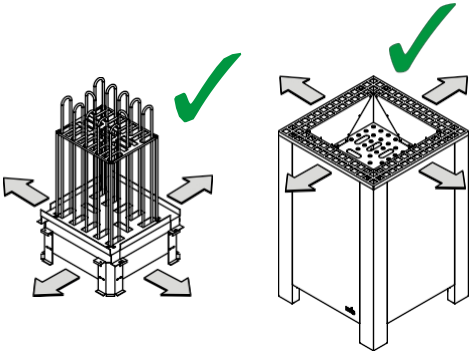

Obr. 4

Elektrické připojení kamna lze provést po sejmutí vnějšího pláště.

K tomu povolte dva šrouby na krytu topného tělesa.

Připojte přívodní kabel podle schématu zapojení. Schéma zapojení je připevněno na vnější straně topidla.

Poté kryt topného tělesa opět připevněte pomocí dvou šroubů.

Topný registr nesmí být provozován bez nasazeného vnějšího pláště!

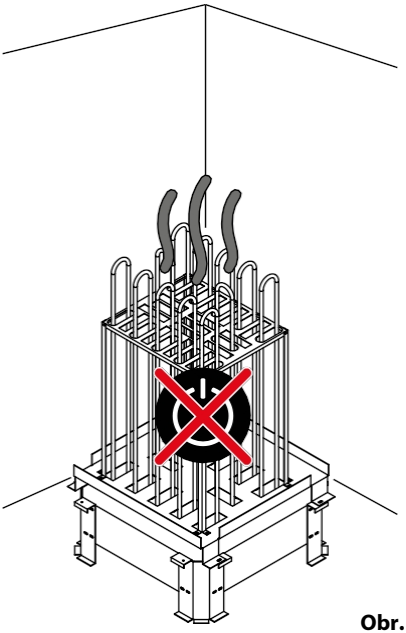

Obr. 4

Znovu nasaďte vnější plášť na topný registr – při tom dbejte na správnou polohu průchozích otvorů pro topné prvky (asymetrické uspořádání).

Následně připevněte dva spojovací úhelníky, jak je znázorněno na obr. 2.

⚠ Elektrické připojení smí provádět pouze vyškolený odborník z autorizované elektrotechnické firmy.

Připojte saunovou kamna k řídicí jednotce nebo k přídavné skříni stykačů podle schématu zapojení.

Dodržujte pokyny v návodu k instalaci a obsluze řídicí jednotky nebo spínací skříně.

Dodržujte také předpisy místního dodavatele elektrické energie (EVU) a VDE.

Po vložení saunových kamenů lze saunový ohřívač uvést do provozu.

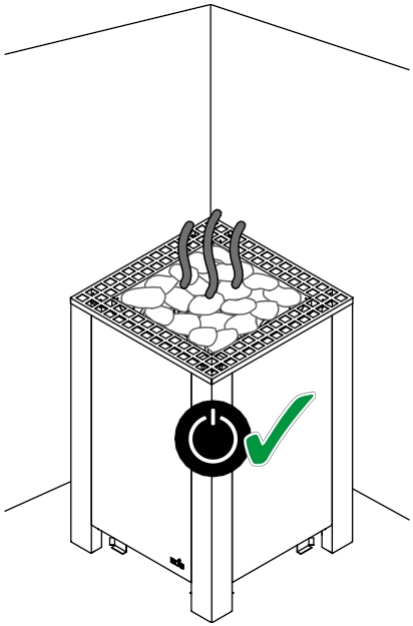

Obr. 5

Instalace

Minimální vzdálenosti

Saunová kabina musí mít minimální vnitřní výšku **2,10 m**.

Při instalaci saunového kamna dbejte na to, aby svislá vzdálenost mezi horní hranou kamna a stropem sauny činila nejméně **130 cm** a aby vodorovná vzdálenost mezi kamny a stěnou kabiny nebo jinými hořlavými materiály činila nejméně **10 cm.**

Dodržujte minimální vzdálenosti podle následujících obrázků!

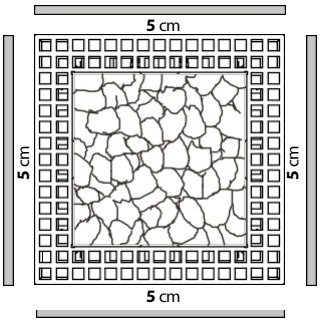

Obr. 7

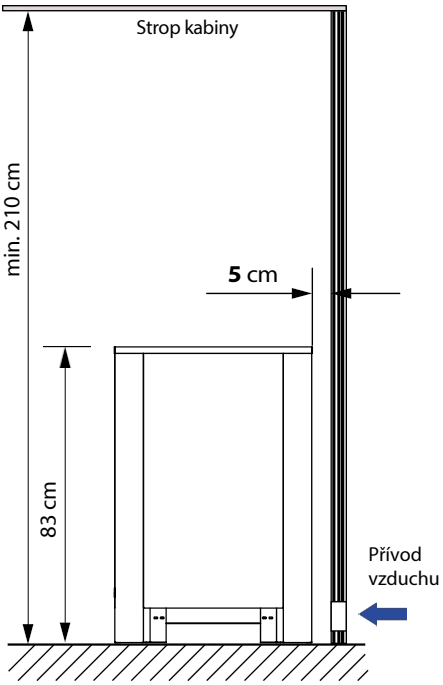

Obr. 6

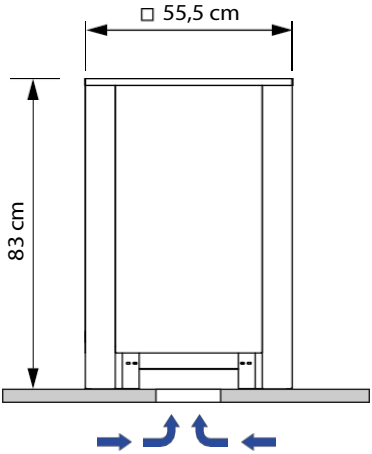

Obr. 8

Pokud není možné vytvořit otvor pro přívod vzduchu ve stěně sauny, je třeba nainstalovat vzduchový kanál pod podlahovou plochou, jak je znázorněno na obr. 8.

Provoz topidla sauny bez řádného přívodu čerstvého vzduchu může způsobit přehřátí a vést k poškození.

Důležitá poznámka

Zajistěte dostatečné větrání. V blízkosti kamna by měl být zajištěn přívod čerstvého vzduchu o odpovídající velikosti.

Saunové kameny

Saunové kameny jsou přírodní produkt. Saunové kameny pravidelně kontrolujte. Agresivní saunové esence mohou saunové kameny oslabit a časem způsobit jejich rozpad. V případě potřeby se poraďte se svým dodavatelem sauny.

Kameny důkladně omyjte pod tekoucí vodou a vložte je do **koše na kameny** tak, aby nevyvíjely nadměrný tlak na topné prvky a aby vzduch mohl volně cirkulovat mezi kameny.

Množství kamenů je dostatečné k vytvoření parního šoku, při kterém se odpaří asi 10 cl vody na 1 m^3 objemu kabiny. Po každém zalití vždy počkejte alespoň 10 minut, než proces zopakujete. Teprve poté se saunové kameny opět dostatečně zahřejí.

Při každodenním komerčním používání doporučujeme každé 2–3 měsíce zkontrolovat stav saunových kamenů a promíchat je.
Při domácím použití je třeba saunové kameny zkontrolovat a přeskupit alespoň jednou ročně.

Upozornění! Nebezpečí požáru!

Nikdy nepřidávejte více esencí nebo éterických olejů, než je doporučeno na obalu. Nikdy nepoužívejte alkohol ani neředěné koncentráty.

Naplnění kamen kameny:

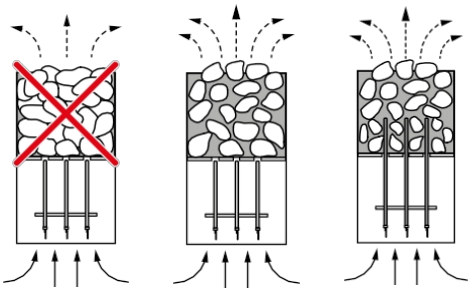

Údržba a péče

Saunová topná jednotka je vyrobena z materiálu odolného proti korozi. Abyste si saunovou topnou jednotku mohli dlouho užívat, měli byste zajistit její údržbu a věnovat topidlu náležitou péči. Vždy se ujistěte, že jsou větrací otvory a odrazové plochy v oblasti přívodu vzduchu volné. Ty se při nasávání čerstvého vzduchu mohou snadno ucpat chmýřím a prachem. To snižuje proudění vzduchu v saunové topné jednotce a může být příčinou příliš vysokých teplot.

V případě potřeby topidlo vyčistěte nebo odstraňte z něj vodní kámen. V případě závad nebo známek opotřebení se obraťte na svého dodavatele sauny nebo přímo na výrobce.

Používejte pouze originální náhradní díly výrobce, které lze zakoupit u vašeho dodavatele nebo přímo u výrobce.

Pokud jste saunu delší dobu nepoužívali, před dalším zapnutím vždy zkontrolujte, zda na topidle sauny nebo odpařovači nezůstaly nějaké hadry, čisticí prostředky nebo jiné předměty.

Důležité upozornění!

Kameny do sauny nevkládejte do zásobníku příliš těsně. Umístěte je volně a ponechte co nejvíce mezer, aby mohl horký vzduch volně proudit a cirkulovat. Kameny do sauny by neměly vyvíjet nadměrný tlak na topné prvky ani být zaklíněny mezi nimi.

Kameny z topidla sauny vyjímejte až po jejich vychladnutí.

Nelze vyloučit, že horké kameny nebo jejich části vypadnou z kamenného zásobníku. **Nebezpečí požáru!**

Při instalaci saunových kamen dodržujte normu DIN VDE 0100 část 703 nebo odpovídající národní normy a zákonné požadavky, např. normu UL875!

Tato norma stanoví v nejnovějším znění platném od února 2006 v odstavci 703.412.05 následující: Citace:

Ve všech elektrických obvodech sauny musí být navrženo jedno nebo více zařízení na ochranu proti poruchovému proudu (RCD) s jmenovitým diferenčním proudem nejvýše 30 mA, s výjimkou topení sauny.

Norma EN 60335-1 DIN (VDE 0700 část 1):2012-10 uvádí v odstavci 13.2 následující; citace:

Únikový proud nesmí během provozu překročit následující hodnoty:

- u stacionárních topných těles třídy ochrany I 0,75 mA; nebo 0,75 mA na každý kW příkonu zařízení, v závislosti na vyšší hodnotě, s maximální hodnotou 5 mA.

Pokud je zařízení vybaveno ochranným zařízením proti svodovému proudu (ELCB), věnujte prosím pozornost skutečnosti, že tímto ELCB nebudou chráněny žádné další elektrické jednotky.

Při současné výrobní technologii není rozumné používat topné prvky pro saunová topidla, které neabsorbují vlhkost z okolního vzduchu. Je proto možné, že se během přepravy nebo skladování dostane malé množství vlhkosti z okolního vzduchu do náplně z oxidu hořečnatého v topných prvcích a může způsobit spuštění ELCB.

V takovém případě musí být topidlo zahřáto pod dohledem odborníka, přičemž zemnící vodič nesmí být připojen. Po asi 10 minutách, kdy se vlhkost z topných těles odpaří, musí být topidlo znovu připojeno k zemnícímu vodiči!

Pokud se saunový ohřívač delší dobu nepoužívá, doporučujeme jej spustit každých 6 týdnů, aby se zabránilo hromadění vlhkosti v topných tělesech.

Pokud by tedy při spuštění došlo k vypnutí proudového chrániče, je nutné zkontrolovat elektrickou instalaci.

Instalaci saunového topidla a ovládací jednotky smí provádět pouze autorizovaný a příslušně kvalifikovaný elektrikář.

Bez písemného dokladu o takové instalaci je záruka obecně neplatná.

Recyklace

Zařízení nebo osvětlovací prvky, které již nebudou používány, je nutné odevzdat v recyklačním středisku v souladu s nařízením 2012/19/EU. Nevyhazujte je s běžným domácím odpadem.



Servis Adresa:

EOS Saunatechnik GmbH
Schneiderstriesch 1

35759 Driedorf, Německo

Tel.: +49 (0)2775 82-514
Fax: +49 (0)2775 82-431

servicecenter@eos-sauna.de
www.eos-sauna.de

Tuto adresu si prosím uschovejte spolu s montážním návodem pro případné další dotazy.

Abychom mohli rychle a kompetentně odpovědět na Vaše dotazy, uveďte prosím ve všech dotazech údaje vytištěné na typovém štítku, včetně modelu, čísla položky a sériového čísla.

Datum uvedení zařízení do provozu:

_____

Razítko a podpis oprávněného elektrikáře:

Všeobecné obchodní podmínky služby

I. Rozsah

Není-li v konkrétním případě písemně dohodnuto jinak, platí tyto podmínky poskytování služeb pro servisní činnosti, včetně prověřování a oprav reklamací. Veškeré naše stávající i budoucí právní vztahy se řídí výhradně následujícími podmínkami poskytování služeb. Uznání jakýchkoli protichůdných podmínek objednatele je podmíněno naším výslovným písemným souhlasem s jejich použitelností. Tímto výslovně odmítáme jakékoli podmínky objednatele obsažené v jeho Všeobecných obchodních podmínkách nebo v potvrzení objednávky. Pokud jsou potvrzení objednávky nebo dodávky přijaty bez výhrad, nepovažuje se to za uznání těchto podmínek. Veškeré doplňkové dohody nebo změny musí být potvrzeny písemně.

II. Náklady

Objednatel nese následující náklady související s provozem služby:

- Demontáž/montáž a elektroinstalační práce (připojení/odpojení).
- Doprava, poštovné a balné.
- Funkční zkoušky a odstraňování závad včetně nákladů na kontrolu a opravy.

Nebude docházet k fakturaci třetím stranám.

III. Povinnosti / spolupráce objednatele

Objednatel poskytne výrobci bezplatnou pomoc při provádění servisního zásahu.

V případě uplatnění záruky poskytne výrobce objednateli bezplatně potřebné náhradní díly.

IV. Servisní návštěva výrobce

V případě, že je nezbytné, aby servisní zásah provedl zaměstnanec výrobce na místě, musí být toto předem dohodnuto. Pokud hlavní důvod servisního zásahu není zaviněn výrobcem, budou veškeré vzniklé náklady po servisní návštěvě přefakturovány objednateli a budou uhrazeny podle dohodnutých platebních podmínek.

V. Odpovědnost

Výrobce přebírá odpovědnost v souladu s platnými zákonnými předpisy. Obaly všech našich výrobků jsou určeny pro přepravu jednotlivě baleného zboží (paleta). Výslovně upozorňujeme, že naše obaly nejsou vhodné pro individuální zásilky prostřednictvím balíkové pošty. Výrobce nepřebírá žádnou odpovědnost za škody vzniklé v důsledku nesprávného zabalení při individuální zásilce.

VI. Záruka výrobce

Záruka výrobce platí pouze v případě, že instalace, provoz a údržba byly provedeny v souladu se specifikacemi výrobce obsaženými v montážním návodu a návodu k použití.

- Záruční lhůta začíná běžet dnem předložení dokladu o koupi a je v zásadě omezena na 24 měsíců.
- Záruční služby budou poskytnuty pouze v případě, že bude předložen originální doklad o koupi zařízení.
- Veškeré záruční nároky zanikají, pokud jsou na zařízení provedeny úpravy bez výslovného souhlasu výrobce.
- Záruční nárok rovněž zaniká v případě vad, které vznikly v důsledku oprav nebo zásahů nepovolaných osob nebo v důsledku nesprávného používání.
- V případě uplatnění nároku na záruku je nutné uvést sériové a výrobní číslo spolu s názvem výrobku a výstižným popisem závady.
- Tato záruka se vztahuje na vadné součásti zařízení, s výjimkou běžných opotřebitelných dílů. Opotřebitelné díly jsou mimo jiné žárovky, skleněné díly, topné prvky a saunové kameny.
- V rámci záruky smí být použity pouze originální náhradní díly.
- Servisní zásahy prováděné externími firmami vyžadují písemnou objednávku vydanou naším servisním oddělením.
- Zadavatel je povinen zaslat dotčené zařízení na náklady Zadavatele do našeho servisního oddělení.
- Elektroinstalační a připojovací práce v případě servisu nebo výměny provádí zákazník na vlastní náklady a výrobce je nehradí.

Reklamace týkající se našich výrobků je třeba nahlásit příslušnému autorizovanému prodejci a vyřizovat je výhradně prostřednictvím něj.

Kromě výše uvedených servisních podmínek platí také Všeobecné obchodní podmínky výrobce, které jsou k dispozici na adrese www.eos-sauna.com/agb.

Stav k 08/2018